มาตราการป้องกันอันตรายในการก่อสร้าง

วิธีการเพื่อความปลอดภัยในการปลูกสร้างอาคาร

1. ในการทำฐานรากอาคาร

ในการก่อสร้างอาคาร ซึ่งใช้เข็มตอก

- ตอกเข็มพืดเหล็กติดกันเป็นพืดลึกไม่น้อยกว่า 10.00 ม. ตลอดแนวที่ตอกเข็ม และอาคารต่างเจ้าของหรือผู้ครอบครอง
- ขุดคูกว้าง 2.00 ม. ลึก 2.00 ม. ตลอดแนวระหว่างที่ตอกเข็มและอาคารต่างเจ้าของหรือผู้ครอบครอง
- จัดลำดับการตอกเข็มเป็นแนวด้านใกล้กับอาคารข้างเคียงก่อน
- ใช้ผ้าใบ ผ้ากระสอบ หรือวัสดุอื่นที่คล้ายกันขึงกั้นรอบบริเวณ มีความสูงไม่น้อยกว่า 14.00 ม. หรือ 2 ใน 3 ของความสูงของปั้นจั่นตอกเข็มหรือเจาะดิน
- การตอกเข็มพืดเหล็ก การตอกเสาเข็ม และการขุดดูจะต้องกระทำห่างจากที่ดินต่างเจ้าของไม่น้อยกว่า 0.80 ม.

2. กรณีการก่อสร้าง ดัดแปลง รื้อถอน หรือเคลื่อนย้ายอาคารในส่วนที่อยู่เหนือระดับดินเกิน 10.00 ม. จะต้องใช้ผ้าใบหรือวัสดุที่คล้ายกันกั้นตัวอาคาร โดยยึดติดกับนั่งร้านด้านนอกมีความสูงเท่ากับความสูงของอาคารขณะก่อสร้างดัดแปลง รื้อถอน หรือเคลื่อนย้ายนั้น ตลอดแนวอาคารด้านที่มีระยะราบวัดจากอาคารด้านนอกถึงที่สาธารณะหรือที่ดินต่างเจ้าของหรือผู้ครอบครองน้อยกว่ากึ่งหนึ่งของความสูงของอาคารนั้น ด้านยื่นซึ่งห่างจากอาคารข้างเคียงเกินกว่า 30 ม. หรือเกินกว่ากึ่งหนึ่งของความสูงของอาคารจะคลุมด้วยตาข่ายได้ไม่เกินกว่า 2 ซม. ก็ได้

3. การก่อสร้าง จะกระทำให้เกิดเสียงดังเกินกว่า 75 เดซิเบล (เอ) ในระยะ 30 ม. ไม่ได้และห้ามก่อสร้างหรือกระทำการใด ๆ ในบริเวณก่อสร้าง ซึ่งก่อให้เกิดเสียงและแสงรบกวนผู้อยู่ข้างเคียงระหว่างเวลา 22.00-6.00 น.

4. ในการก่อสร้างอาคาร ผู้ดำเนินการต้องจัดให้มีรั้วชั่วคราวสูงไม่น้อยกว่า 2.00 ม. ปิดกั้นตามแนวเขตที่ดินติดต่อกับถนนส่วนบุคคล หรือบ้านพักอาศัยต่างผู้ครอบครอง และมีสิ่งป้องกันวัสดุร่วงหล่น ที่อาจเป็นภัยอันตรายต่อสุขภาพ ชีวิต ร่างกาย หรือทรัพย์สินด้วยเมื่อก่อสร้างอาคารแล้วเสร็จ ผู้ดำเนินการต้องรื้อถอนรั้วชั่วคราว และสิ่งป้องกันวัสดุร่วงหล่นนั้นโดยพลัน

5. ต้องมีที่ว่างไม่น้อยกว่า 0.80 ม. เพื่อติดตั้งนั่งร้านจะต้องจัดให้มีปล่องชั่วคราวสำหรับทิ้งของและป้องกันฝุ่นละอองอันเกิดจากการก่อสร้าง การทิ้งของนั่งร้านรวมทั้งผ้าใบ หรือวัสดุป้องกันวัสดุร่วงหล่น จะล้ำที่ดินข้างเคียง หรือ ต่างเจ้าของไม่ได้ เว้นแต่จะได้รับอนุญาตเป็นหนังสือ

6. ไม่กองวัสดุในที่สาธารณะ

ผู้รับจ้างต้องจัดให้มีรายละเอียดดังนี้

1. ต้องจัดให้มีอุปกรณ์แจ้งเหตุที่มีระบบแจ้งเหตุอัตโนมัติ และระบบแจ้งเหตุที่ใช้มือเพื่อให้อุปกรณ์ส่งสัญญานเตือนเพลิงไหม้
2. ต้องจัดให้มีอุปกรณ์ส่งสัญญานเตือนเพลิงไหม้ที่สามารถส่งเสียงหรือสัญญานให้คนที่อยู่ในอาคารได้ยินหรือทราบอย่างทั่วถึงเพื่อให้หนีไฟ
3. ต้องจัดให้มีป้ายบอกชั้นและป้ายบอกทางหนีไฟด้วยตัวอักษรขนาดที่มีความสูงไม่น้อยกว่า 10 เซนติเมตรหรือสัญลักษณ์ที่อยู่ในตำแหน่งที่จะมองเห็นได้ชัดเจนตลอดเวลาและต้องมีแสงสว่างจากระบบไฟฟ้าฉุกเฉินเพียงพอที่จะมองเห็นช่องทางหนีไฟได้ชัดเจนขณะเพลิงไหม้
4. ต้องจัดให้มีระบบจ่ายพลังงานไฟฟ้าสำรองสำหรับกรณีฉุกเฉิน เช่น แบตเตอรี่ หรือเครื่องเนิดไฟฟ้า เป็นต้น แยกเป็นอิสระจากระบบที่ใช้อยู่ตามปกติ และสามารถจ่ายพลังงานไฟฟ้าเป็นเวลาไม่น้อยกว่า 2 ชั่วโมง สำหรับเครื่องหมายแสดงทางออกฉุกเฉิน ทางเดิน ห้องโถง บันได บันไดหนีไฟ และระบบสัญญานเตือนภัย
5. ต้องจัดให้มีเครื่องดับเพลิงแบบมือถือทุกระยะไม่เกิน 45 เมตร แต่ไม่น้อยกว่าชั้นละ 1 เครื่อง ต้องติดตั้งให้ส่วนบนสุดของตัวเครื่องสูงจากพื้นอาคารไม่เกิน 1.50 ม. ในที่สามารถมองเห็นคำแนะนำการใช้ได้และสามารถนำไปใช้งานได้สะดวก รวมทั้งต้องอยู่ในสภาพที่ใช้งานได้ตลอดเวลาโดยมีชนิดและขนาดของเครื่องดับเพลิงแบบมือถือดังนี้

ชนิดและขนาดของเครื่องดับเพลิงแบบมือถือ

ชนิดหรือประเภทของอาคาร	ชนิดของเครื่องดับเพลิง	ขนาดบรรจุไม่น้อยกว่า
(1) ห้องแถว ตึกแถว บ้านแถว และบ้านแฝด ที่มีความสูงไม่เกิน 2 ชั้น	(1) น้ำอัดความดัน	10 ลิตร
	(2) กรด-โซดา	10 ลิตร
	(3) โฟมเคมี	10 ลิตร
	(4) ก๊าซคาร์บอนไดออกไซด์	3 กิโลกรัม
	(5) ผงเคมีแห้ง	3 กิโลกรัม
	(6) เฮลอน (HALON 12:1)	3 กิโลกรัม
(2) อาคารอื่นนอกจากอาคารตาม (1)	(1) โฟมเคมี	10 ลิตร
	(2) ก๊าซคาร์บอนไดออกไซด์	4 กิโลกรัม
	(3) ผงเคมีแห้ง	4 กิโลกรัม
	(4) เฮลอน (HALON 12:1)	4 กิโลกรัม

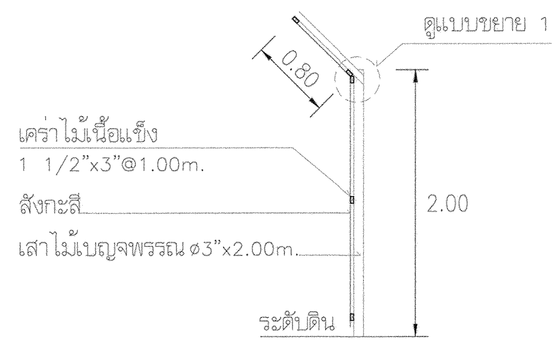

แบบขยายรั้วชั่วคราว

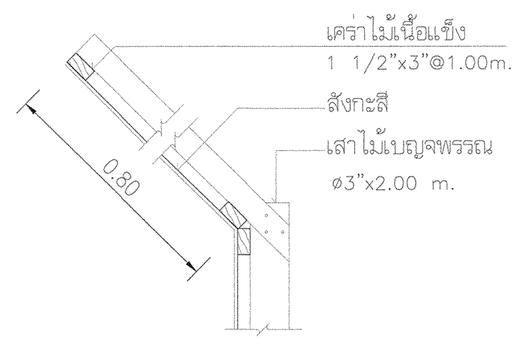

แบบขยาย 1

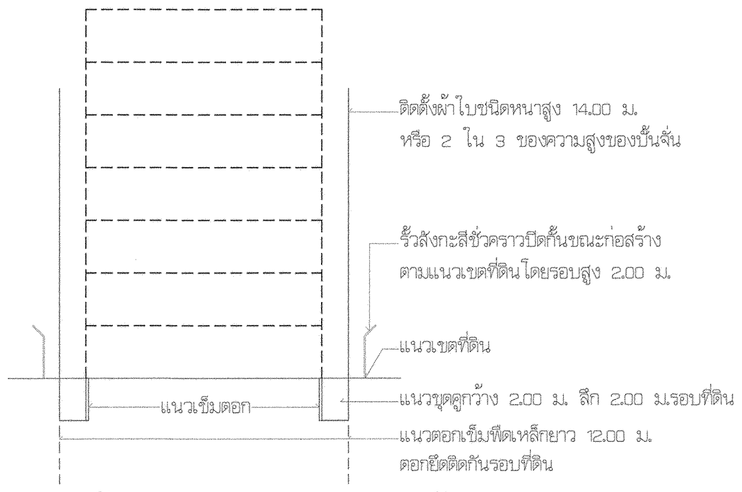

รูปด้านแสดงรายละเอียดการป้องกัน ขณะทำฐานราก

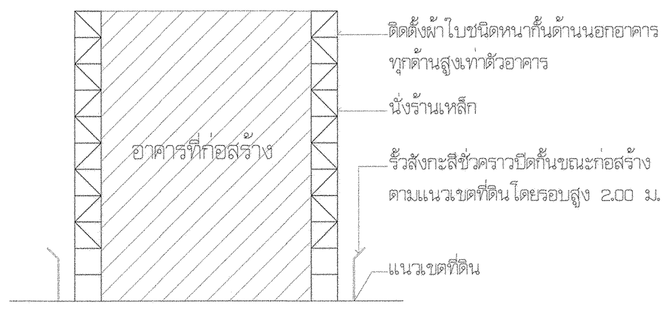

รูปด้านแสดงรายละเอียดการป้องกัน ขณะก่อสร้างอยู่เหนือพื้นดิน

มหาวิทยาลัยเทคโนโลยีราชมงคลกรุงเทพ

โครงการ
ปรับปรุงห้องน้ำอาคาร 50 ปี ชั้น 2 ถึงชั้น 5

อธิการบดี
ดร. สุกิจ นิตินัย

รองอธิการบดี
นายสวัสดิ์ ศรีเมืองธน

สถาปนิกออกแบบ
–

วิศวกรโครงสร้าง
นายสวัสดิ์ ศรีเมืองธน สย.6544
นายชนินทร์ สุวพรหม สย.7743

วิศวกรเครื่องกล
–

วิศวกรไฟฟ้า
นายกมล ทาใบยา ภฟก.31982

วิศวกรสุขาภิบาล

ผู้เขียนแบบ
–

REV.	DESCRIPTION	DATE

แสดงแบบ
มาตรการป้องกันอันตรายในงานก่อสร้าง

มาตราส่วน	วันที่
1:100	–
แผ่นที่	รวม
A1-05	102